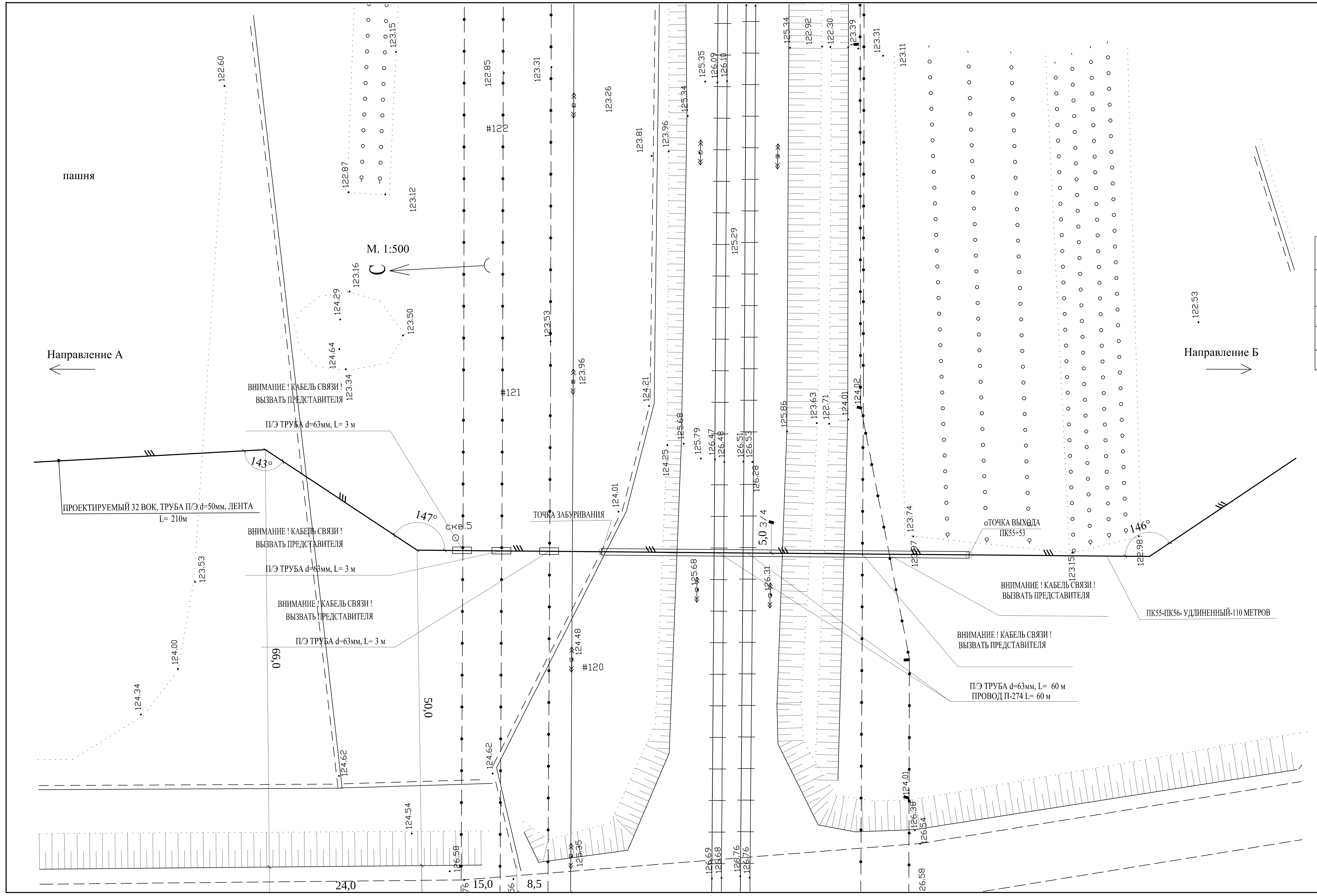

ПЕРЕХОД ЧЕРЕЗ ЖЕЛЕЗНУЮ ДОРОГУ И СУЩЕСТВУЮЩИЕ КАБЕЛИ СВЯЗИ

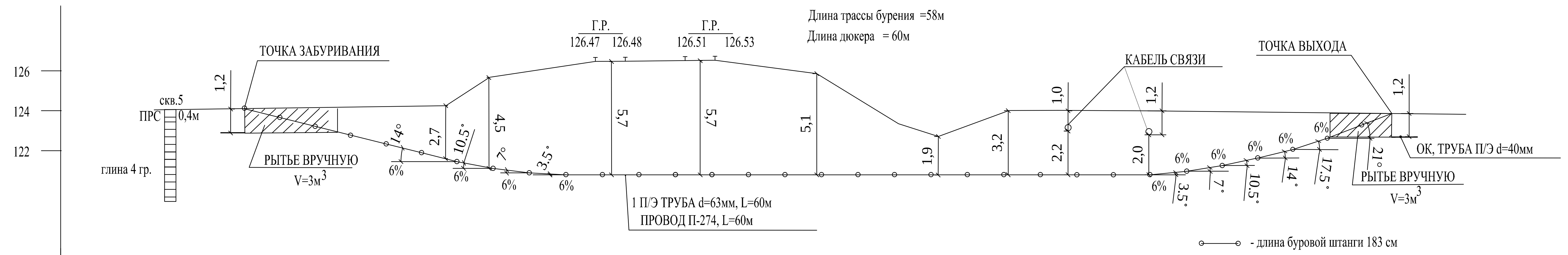

МАСШТАБ Г - 1:200
МАСШТАБ В - 1:200

ОТМЕТКА ЗЕМЛИ ФАКТИЧЕСКАЯ	124.01	124.25	125.68	126.47	126.48	126.51	126.53	125.86	123.38	122.71	124.02	124.02	124.02	123.80	123.80
ОТМЕТКА ПРОЕКТНАЯ ЗАЛОЖЕНИЯ КАБЕЛЯ	122.81	121.55	121.18	120.82	120.82	120.82	120.82	120.82	120.82	120.82	120.82	120.82	120.82	122.60	122.60
ГЛУБИНА ЗАЛОЖЕНИЯ КАБЕЛЯ	1.20	2.70	4.50	5.67	5.66	5.69	5.71	5.04	2.56	1.89	3.20	3.20	3.20	1.20	1.20
РАССТОЯНИЕ, м	4.7	5.4	2.2	5.3	1.5	3	1.5	5.1	4.1	2	3.5	3	4	9.1	3.1
СПОСОБ РАЗРАБОТКИ	УСТАНОВКОЙ ГОРИЗОНТАЛЬНО-НАПРАВЛЕННОГО БУРЕНИЯ - 58 м														

ПЕРЕХОД ЧЕРЕЗ СУЩЕСТВУЮЩИЙ КАБЕЛЬ СВЯЗИ

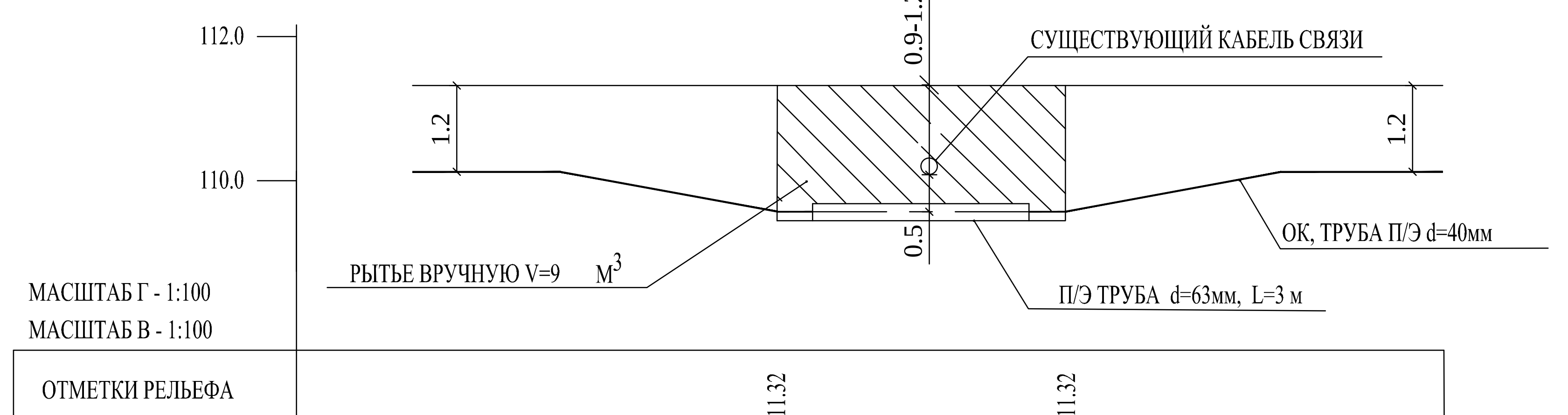

МАСШТАБ Г - 1:100
МАСШТАБ В - 1:100

ОТМЕТКИ РЕЛЬЕФА	111.32		111.32
РАССТОЯНИЕ, м	3.0	4.0	3.0

						Заказ 89/10-1-ЛМ1-3	
						Строительство ВОЛС	
Изм.	Кол.уч.	Лист	N док	Подп.	Дата	Линейные сооружения на участке	Стадия: РП / Лист: 1 / Листов: 1
ГИП		Федорченко М.					
Исполнил		Горовых Н.					
Проверил		Осетрова Э.				План перехода через ж/д	ПСТК "БИТЕЛЕКОМ"